NETRACCORD.FR

LE CHOIX ET LA QUALITE AU MEILLEUR PRIX

RACCORDS TANKWAGEN

DESCRIPTION

Le raccord Tankwagen (camion-citerne), également appelé « raccord TW », est un système de raccordement non symétrique, avec un levier de verrouillage afin d'empêcher le déboîtement provoqué par des vibrations.
Il est très utilisé pour le transport de vrac liquide et pulvérulent, et est très populaire dans l'industrie pétrochimique.

Le raccord TW se compose d'un raccord à poignée appelé MK (Mutter Kupplung : raccord femelle) et d'une contrepartie appelée VK (Vatter Kupplung : le raccord mâle). L'étanchéité se fait par le joint entre les deux parties. Le Comité Européen de la Normalisation (CEN) a décidé en 1973 que les raccords TW à 3 cames DN100 serviraient de norme pour les connexions des camions-citernes et wagons de chemin de fer: normes DIN 28450 et BS 2464.3.

Les raccords Tankwagen présentent de nombreux avantages :
- Le raccordement est rapide et sécurisé grâce à la fermeture par la poignée
- Le serrage ne nécessite pas forcément une clé de serrage ou outil, mais peut se faire à la main
- Ils ont une bonne résistance aux vibrations grâce aux crantages de fermeture

Les domaines d'applications sont :
- *le transport de liquides et pulvérulents,*
- *le transport de matières solides et gaz.*

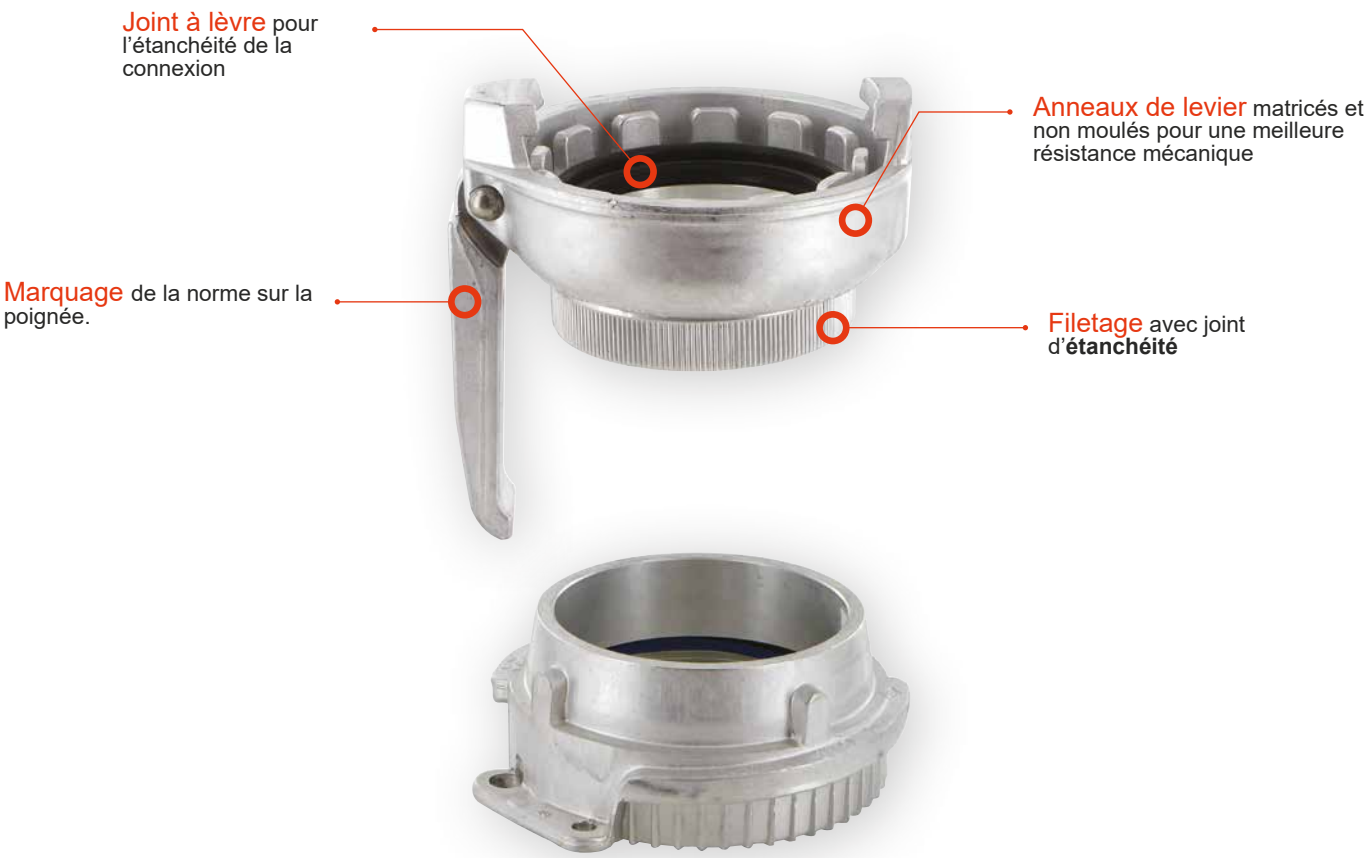

Attention : les raccords TW ne conviennent pas pour du gaz liquéfié ou de la vapeur.

NETRACCORD.FR

LE CHOIX ET LA QUALITE AU MEILLEUR PRIX

PRESSIONS SUPPORTÉES

Pression de service : 16 bars.
Température de service : les raccords TW peuvent être utilisés, avec les joints adéquats à des températures variant entre -30° et 120°C.

DIMENSIONS en mm

Type	DN	d (mm)	D (mm)
	50	67	77
VK	80	101	110
	100	125	140
	50	70	100
MK	80	80	102
	100	100	128

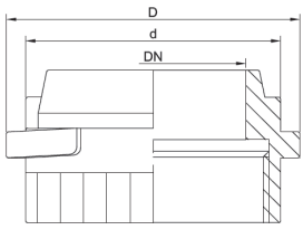

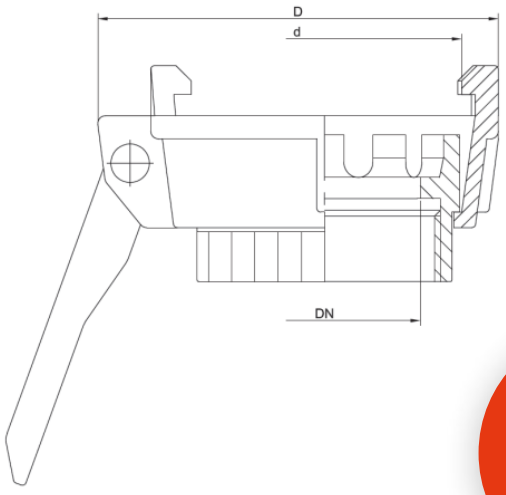

Conformes aux normes :
- DIN 28450
- BS 2464.3

Type	DN	Filetage	d (mm)	D (mm)
	50	2”	70	105
MB	80	3”	102	145
	100	4”	128	175

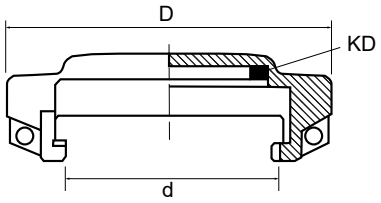

LA GAMME DE RACCORDS DISPONIBLES

- **Les raccords filetés mâle et taraudés femelle**

- **Les bouchons**

Type	DN	Filetage	d	D
VB	50	2''	67	77
	80	3''	101	110
	100	4''	125	140

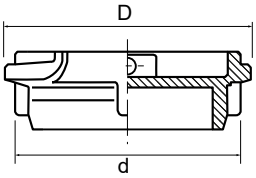

MATIERE	DN	FILETAGE	d (mm)	D (mm)	s (mm)
NBR	50	2''	49	61.5	4.8
	80	3''	77	92	6
HYPALON	50	2''	49	61.5	4.8
	80	3''	77	92	6
VITON	50	2''	49	61.5	4.8
	80	3''	77	92	6

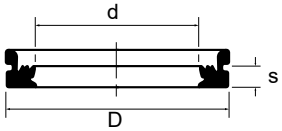

NBR : ''caoutchouc nitrile'', type d'élastomère.
Les joints en NBR présentent une excellente résistance aux solvants hydrocarburés aliphatiques.
Tenue au froid : varie de -5 à -55 °C
Température maximale d'utilisation en service continu : 110 °C.

Hypalon : Polyéthylène chlorosulfoné (CSM)
Ce matériau synthétique présente des propriétés élastiques (élastomère).
L'Hypalon est utilisé dans le domaine alimentaire et est réputé pour sa résistance aux composés chimiques, aux températures extrêmes et aux ultraviolets.

Viton : Grâce à la présence de fluor, ces élastomères fluorocarbonés possèdent une excellente résistance à la chaleur (entre -30 °C à + 250 °C), aux produits chimiques (tels les acides, huiles et solvants non polaires), à la flamme et aux intempéries (dioxygène, ozone et lumière), aux carburants et aux produits chimiques agressifs.
Ils font partie des élastomères très spéciaux qui représentent 5 % des caoutchoucs.

Les joints de filetage sont disponibles en PTFE et en PU

MATIÈRES DISPONIBLES

- **Aluminium** avec joint d'étanchéité en NBR et joint de filetage en PU
- **Alliage cuivreux** CW1617N avec joint d'étanchéité en NBR et joint de filetage en PU
- **Inox** 316 / CF8M avec joint d'étanchéité en hypalon et joint de filetage en PTFE
- **Polypropylène** chargé fibre de verre entre 25% et 30%